Відомість креслень основного комплекту СК160715-4-401-КМ

Аркуш	Зміст	Примітка
1	Загальні дані	
2	Схема розташування елементів навісу над вхідною групою №5	
3	Схема розташування елементів навісу над вхідною групою №5. Перерізи 1-1...8-8	
4	Схема розташування елементів навісу над вхідною групою №5. Вузли	
5	Схема розташування елементів навісу над вхідною групою №5. Специфікація металопрокату	

1. ВИХІДНІ ДАНІ

1.1 Дана робоча документація СК160715-4-401-КМ розроблена для конструкцій навісів над вхідними групами та приямками на об'єкті: "Будівництво житлового комплексу з торгово-офісними об'єктами та паркінгом на вул. Сурикова, 3 у Солом'янському районі м. Києва. Друга черга будівництва. Житловий будинок №4" виконана згідно планувальних рішень прийнятих у відповідності з технічними умовами і кресленнями АР.

1.2 Вид будівництва – нове будівництво.

1.3 Майданчик будівництва – Україна м. Київ.

1.4 Кліматичні умови прийняті відповідно до ДБН В.1.2-2:2006 "Навантаження та впливи".

1.5 За умовну відмітку ±0.000 прийнято відмітку чистої підлоги першого поверху, що відповідає абсолютній відмітці 168.50 в Балтійській системі висот.

1.6 Конструкції вхідних груп відносяться до класу наслідків СС2, категорії відповідальності Б, згідно ДБН В.1.2-14-2009.

1.7 Робочі креслення розроблені відповідно до чинних норм, правил і стандартів.

2. ЗАГАЛЬНІ ВКАЗІВКИ

2.1. Креслення розроблені відповідно до діючих норм, правил і стандартів.

2.2. Металоконструкції запроектовані на наступні навантаження:

- власна вага несучих та огороджуючих конструкцій;
- кліматичні умови.

2.3. Металоконструкції запроектовані у повній відповідності з вимогами ДБН В.1.2-2:2006 "Навантаження і впливи", ДБН В.2.6-163-2010 "Сталеві конструкції. Норми проектування, виготовлення і монтажу.".

2.4. Зварювання конструкцій виконувати із застосуванням таких матеріалів:

- при автоматичному та напівавтоматичному зварюванні – флюсів, які забезпечують зварний шов у стик,рівноміцний основному металу;
- при ручному зварюванні:

– сталі С245 – електродів типу Е42.

2.5. Виготовлення і монтаж конструкцій виконувати в повній відповідності з вимогами ДБН В.2.6-163-2010 "Сталеві конструкції. Норми проектування, виготовлення і монтажу.", вказівками даного проекту.

2.6. Усі монтажні кріплення, прихватки і тимчасові пристосування після закінчення монтажу повинні бути знятні.

2.7. Всі заводські з"єднання виконувати зварними, монтажні – зварними та на болтах.

2.8. Болти класу точності В класу міцності 5.6 по ГОСТ 7795-70, які відповідають вимогам ГОСТ 1759.4 -87.

2.9. Гайки класу точності В по ГОСТ 5915-70 класу міцності 5 .

2.10. Шайби плоскі по ГОСТ 11371-78.

2.11. Гайки постійних болтів після вивірки повинні бути закріпленні шляхом встановлення контргайок.

2.12. Антикорозійний захист конструкцій виконати відповідно до вимог СНиП 2.03.11-85 "Защита строительных конструкций от коррозии", ДБН В.2.6-163-2010 "Сталеві конструкції. Норми проектування, виготовлення і монтажу." та ГОСТ 12.3.005-75.

2.13. Всі металеві конструкції вкрити порошковою фарбою.

2.14. Вогнезахист конструкцій згідно категорійності приміщень розробляється додатково спеціалізованою організацією.

2.15. Специфікація сталі складена без урахування ваги відходів, припусків на обробку і зварювання швів.

2.16. Відмітки та розміри існуючих конструкцій необхідно уточнити по місцю на монтажі

2.17. До виконання робіт по конструкції навісу необхідно погодити деталі кріплення Триплекс 10 з організацією, яка буде розробляти и виконувати покриття настілу.

Змін.	Кіл.діл.	Арк.	№ док.	Підпис	Дата	СК160715-4-401-КМ			
						Будівництво житлового комплексу з торгово-офісними об'єктами та паркінгом на вул. Сурикова, 3 у Солом'янському районі м. Києва. Друга черга будівництва. Житловий будинок №4			
Розробив		Лисиця			21.01.19	Житловий будинок №4 Секція 401	Стадія	Аркуш	Аркушів
Перевірив		Пилявець					Р	1	
Н.контроль		Шевченко				Загальні дані	ТОВ "АБК "КВАДРАТ"		
ГАП		Шевченко							

Інв. N оригін. | Підпис та дата | Зам. інв. N

Формат А3

Схема розташування несучих елементів навісу над вхідною групою №5
М1:50

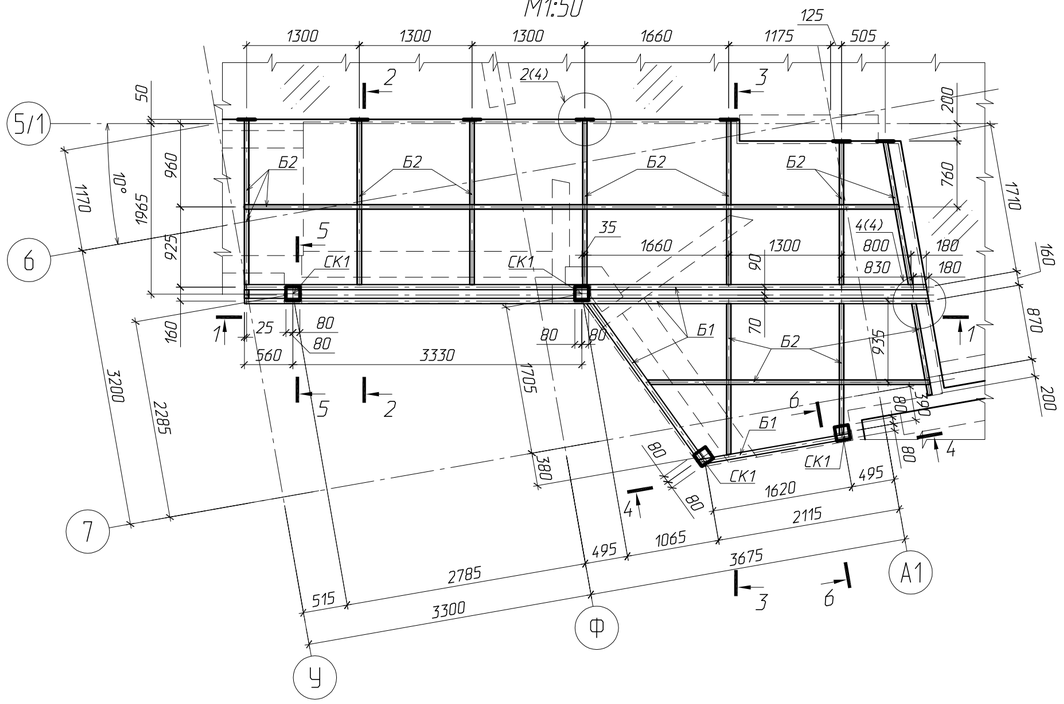

Схема розташування елементів для кріплення покриття навісу над вхідною групою №5
М1:50

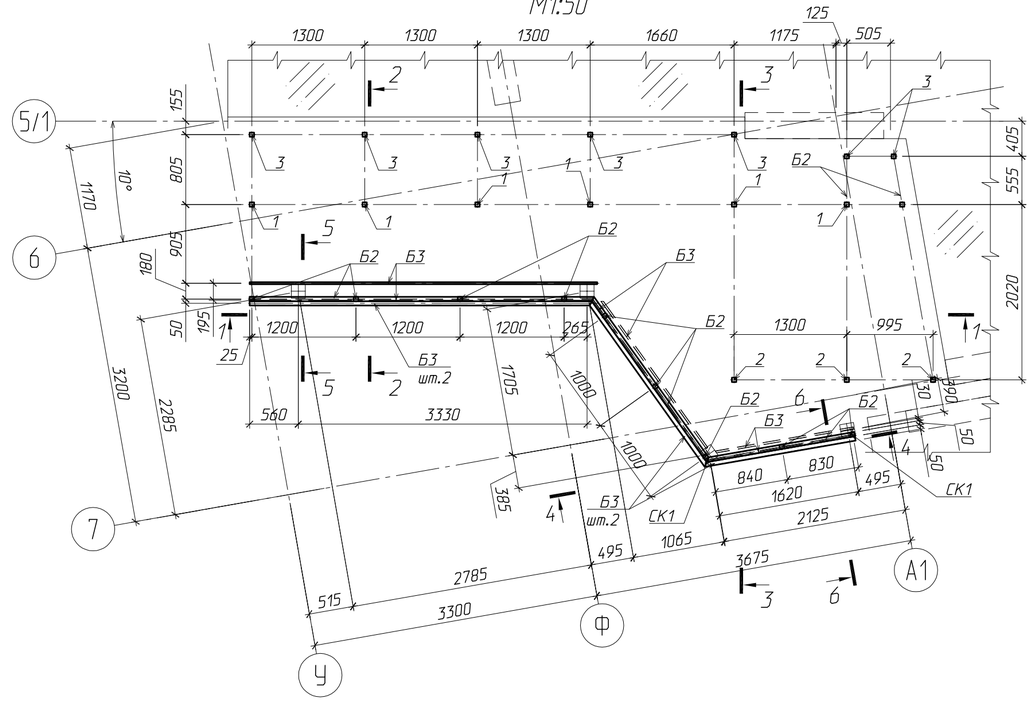

Відомість елементів

Марка елемента	Переріз			Зусилля для прикріплення			Найменування чи марка металу	Примітки
	ескіз	поз.	склад	Q, т	N, т	M,т*м		
Б1			▯ 120х60х4	0,84	1,0	0,7	С245	
Б2			□ 50х50х4	0,6	0,16	0,3		
Б3	□		▯ 50х25х3	–	–	–		
СК1			□ 160х160х5	0,13	3,3	0,28		

1. Загальні вказівки до проекту див. арк. 1
2. Матеріал сталевих конструкцій – сталь С245 за ГОСТ 27772-88*.
3. Основні характеристики металу шва повинні бути додержані по ГОСТ 9467-75.
4. Мінімальні товщини кутових швів приймати по таблиці 1.12.1 ДБН В.2.6-163-2010 "Сталеві конструкції. Норми проектування, виготовлення і монтажу.".
5. Всі заводські з'єднання виконувати зварними, монтажні – зварними та на болтах.
6. Всі постійні болти – М12, крім окремо вказаних на кресленнях.
7. Всі замкнені профілі повинні бути заглушені листом t4 (С245) з обварюванням периметра торця суцільним зварним швом.
8. Всі елементи з листової сталі виконувати з листа t5 (С245), окрім окремо вказаних на кресленнях.
9. Розміри та відмітки існуючих конструкцій уточнити по місцю на монтажі.
10. До виконання робіт по конструкції навісу необхідно погодити деталі кріплення Триплекс 10 з організацією, яка буде розробляти и виконувати покриття настілу.

Змін.	Кіл.діл.	Арк.	№ док.	Підпис	Дата	СК160715-4-401-КМ		
						Будівництво житлового комплексу з торгово-офісними об'єктами та паркінгом на вул. Сурикова, 3 у Солом'янському районі м. Києва. Друга черга будівництва. Житловий будинок №4		
Розробив		Лисиця			21.01.19	Житловий будинок №4 Секція 401	Стадія: Р	Аркуш: 2 / Аркушів:
Перевіряв		Пилявець						
Н.контроль		Шевченко				Схема розташування елементів навісу над вхідною групою №5	ТОВ "АБК "КВАДРАТ"	
ГАП		Шевченко						

Інв. N оригін. | Підпис та дата | Зам. інв. N

Формат А3

1-1
М1:30

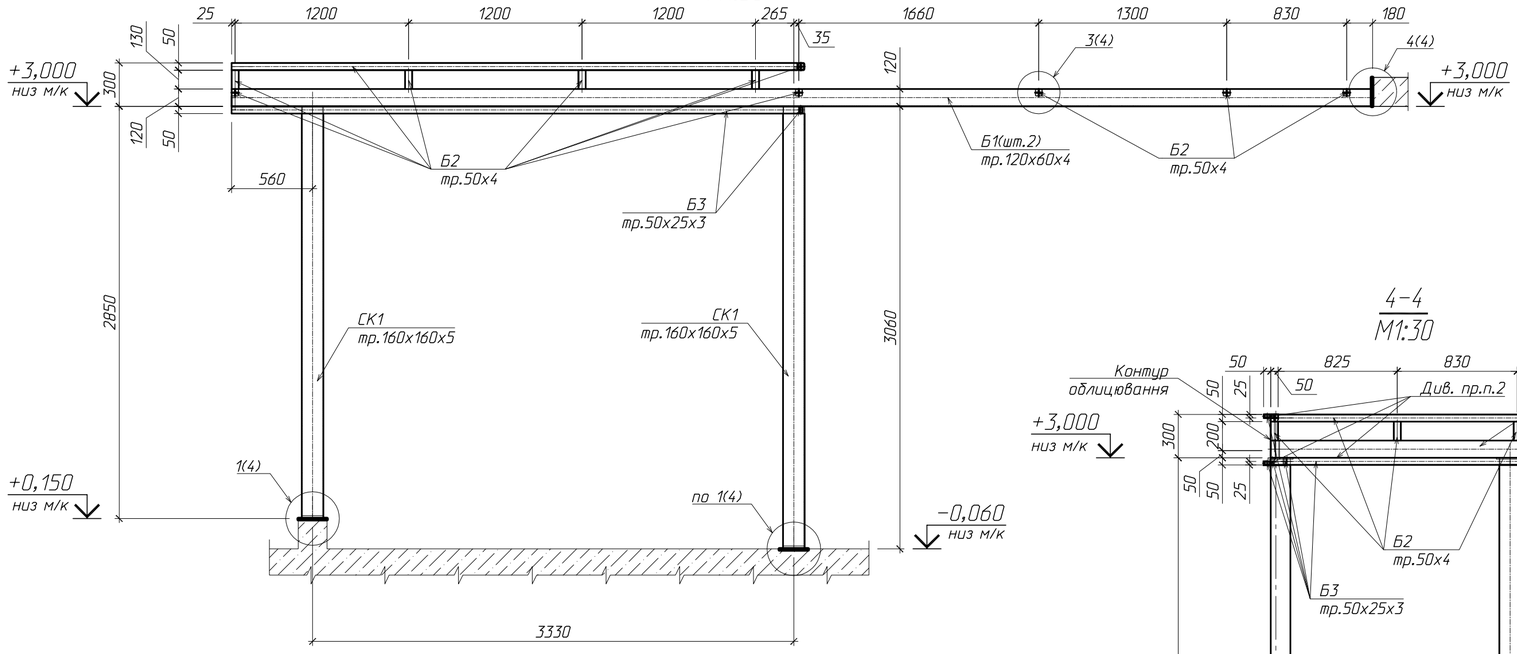

2-2
М1:30

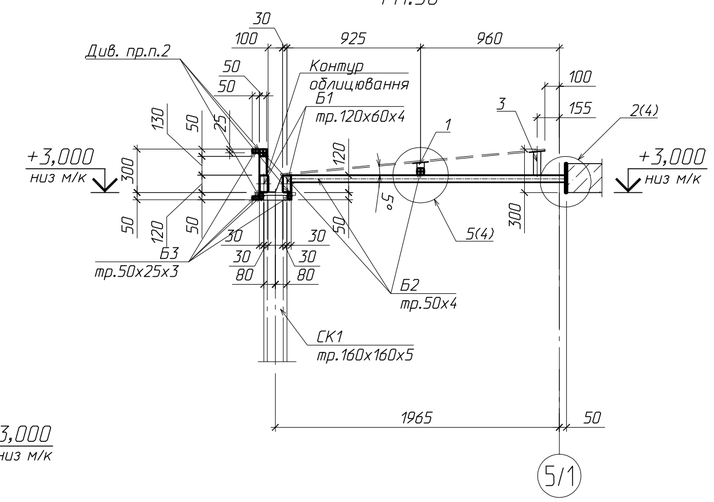

3-3
М1:30

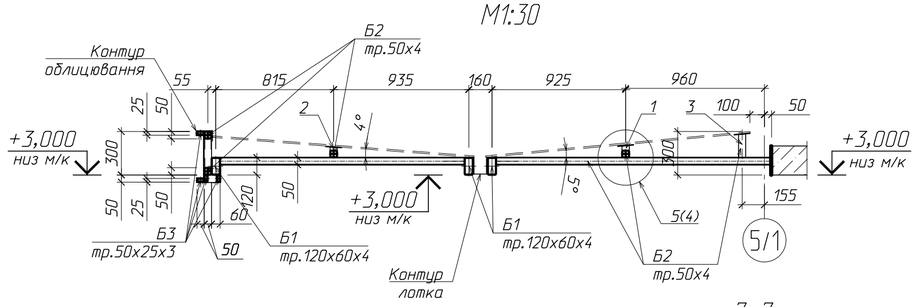

4-4
М1:30

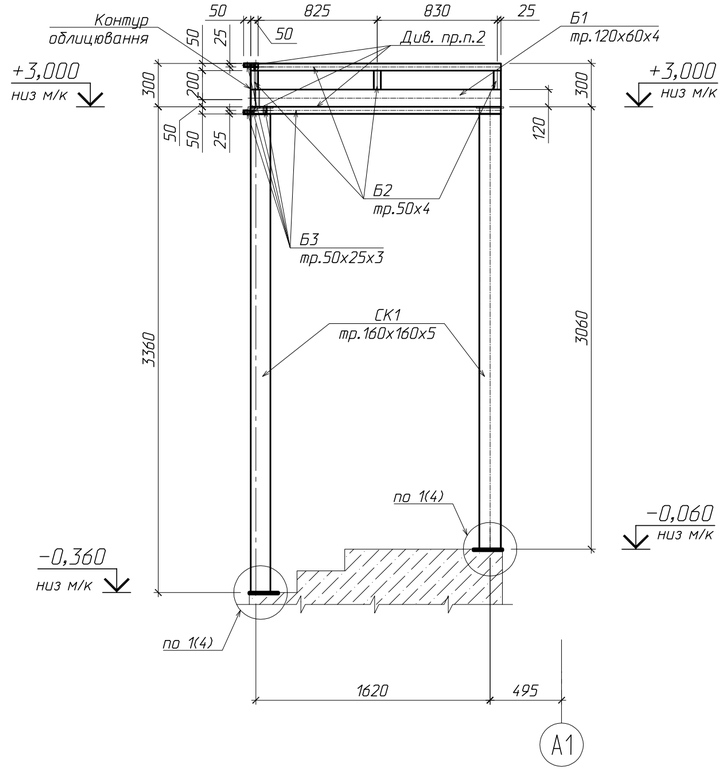

5-5

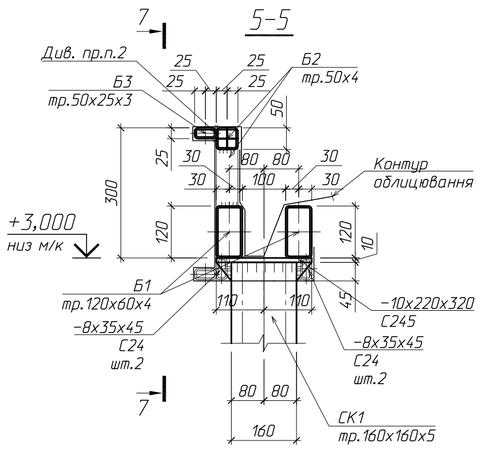

7-7

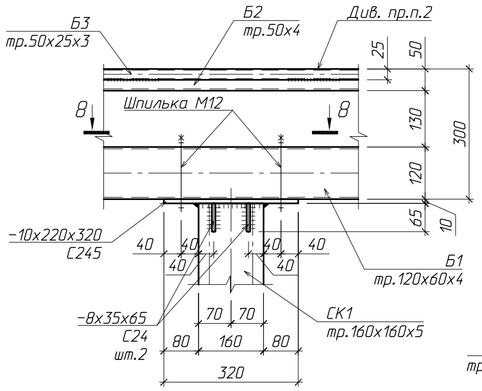

8-8

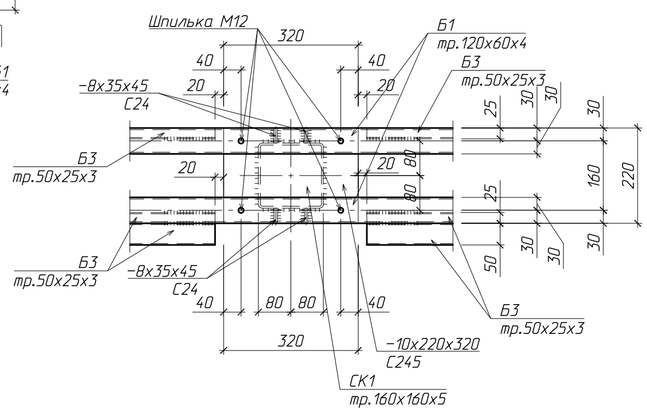

6-6

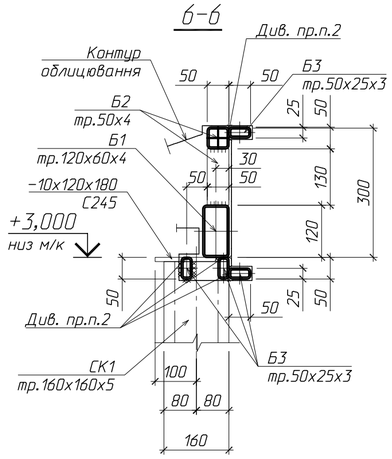

1. Відомість елементів див. арк.2.
2. Зварити по всій довжині сполучення елементів переривчастим швом l=100 мм з кроком 300 мм, к=4 мм.

						СК160715-4-401-КМ	
						Будівництво житлового комплексу з торгово-офісними об'єктами та паркінгом на вул. Сурикова, 3 у Солом'янському районі м. Києва. Друга черга будівництва. Житловий будинок №4	
Змін.	Кіл.від.	Арк.	№ док.	Підпис	Дата		
Розробив		Лисиця			21.01.19	Житловий будинок №4 Секція 401	Стадія: Р; Аркуш: 3; Аркушів:
Перевірив		Пилявець					
Н.контроль		Шевченко					
ГАП		Шевченко				Схема розташування елементів навісу над вхідною групою №5. Перерізи 1-1...8-8	ТОВ "АБК "КВАДРАТ"

Інв. N оригін. | Підпис та дата | Зам. інв. N

Формат А2

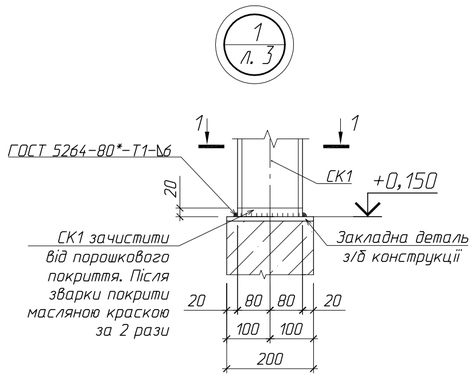

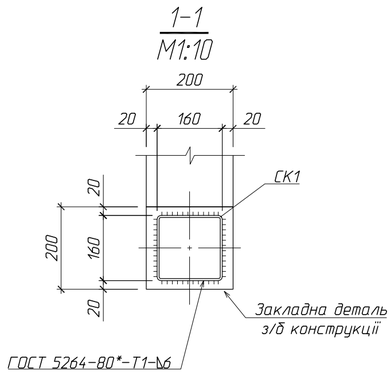

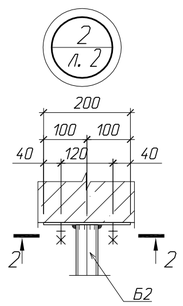

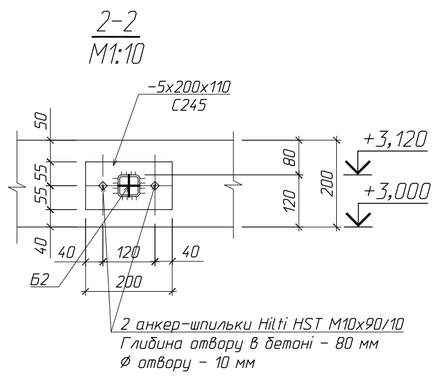

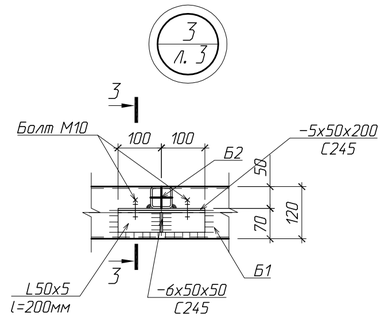

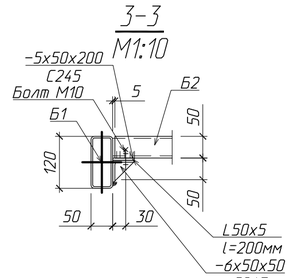

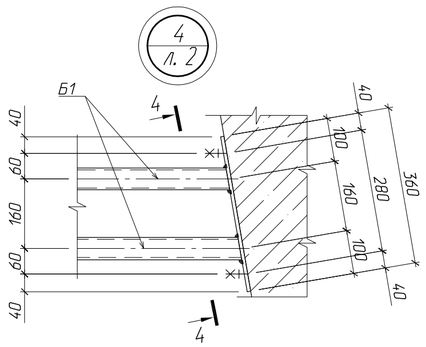

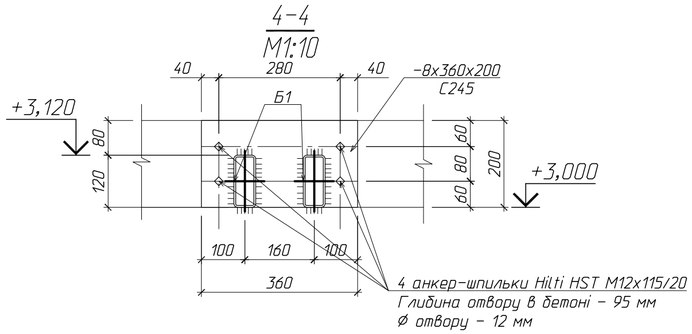

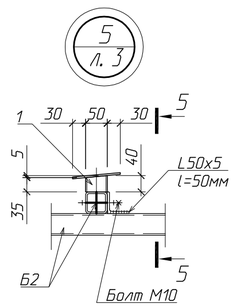

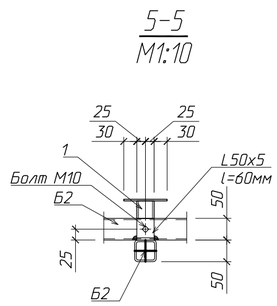

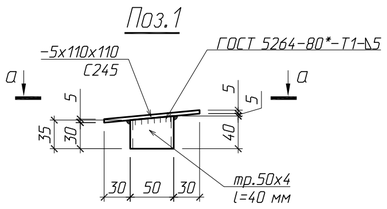

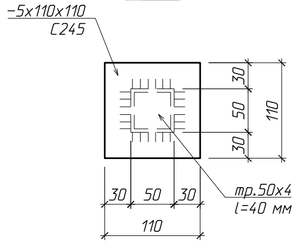

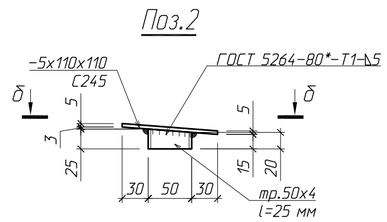

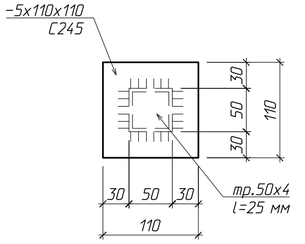

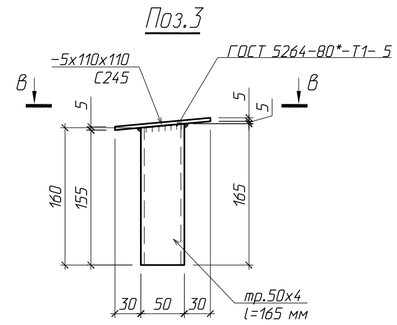

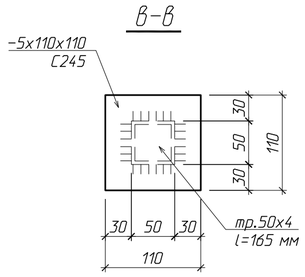

1. Відомість елементів див. арк.2.

						СК160715-4-401-КМ	
						Будівництво житлового комплексу з торгово-офісними об'єктами та паркінгом на вул. Сурикова, 3 у Солом'янському районі м. Києва. Друга черга будівництва. Житловий будинок №4	
Змін.	Кіл.діл.	Арк.	№ док.	Підпис	Дата		
Розробив		Лисиця			21.01.19	Житловий будинок №4 Секція 401	Стадія: Р; Аркуш: 4; Аркушів:
Перевіряв		Пилявець					
Н.контроль		Шевченко					
ГАП		Шевченко				Схема розташування елементів навісу над вхідною групою №5. Вузли	ТОВ "АБК "КВАДРАТ"

Зам. інв. N | Підпис та дата | Інв. N оригін.

Формат А2

Специфікація металопрокату

Найменування профілю, ГОСТ, ТУ	Найменування або марка металу, ГОСТ, ТУ	Номер або розміри профілю, мм	N°п.п.	Маса металу по елементах конструкцій, т	Загальга маса, т
1	2	3	4	5	6
Профілі сталеві гнуті замкнені зварені квадратні і прямокутні для будівельних конструкцій ДСТУ Б В.26-8-95 (ГОСТ 30245-2003)	С245 ГОСТ 27772-88	□160х160х5	1	0,31	0,31
		□120х60х4	2	0,24	0,24
		□50х50х4	3	0,21	0,21
		□50х25х3	4	0,10	0,10
	Всього		5	0,86	0,86
Всього профілю			6	0,78	0,78
Кутики сталеві гарачекатані рівнополичні ДСТУ 2251-93 (ГОСТ 8509-93)		L50х5	7	0,02	0,02
			8		
	Всього		9	0,02	0,02
Всього профілю			10	0,02	0,02
Прокат листовий гарячекатаний ГОСТ 19903-74		s5	11	0,02	0,02
		s6	12	0,01	0,01
		s8	13	0,01	0,01
		s10	14	0,01	0,01
	Всього		15	0,05	0,05
Всього профілю			16	0,05	0,05
Всього маса металу			17	0,93	0,93
С245			18	0,93	0,93

1. Відомість елементів див. арк.2.

Зам. інв. N

Підпис та дата

Інв. N оригін.

Змін.	Кіл.діл.	Арк.	N° док.	Підпис	Дата
Розробив		Лисиця			21.01.19
Перевірив		Пилявець			
Н.контроль		Шевченко			
ГАП		Шевченко			

СК160715-4-401-КМ

Будівництво житлового комплексу з торгово-офісними об'єктами та паркінгом на вул. Сурикова, 3 у Солом'янському районі м. Києва. Друга черга будівництва. Житловий будинок N°4

Житловий будинок N°4
Секція 401

Стадія	Аркуш	Аркушів
Р	5	

Схема розташування елеменів навісу над вхідною групою N°5. Специфікація металопрокату

ТОВ "АБК "КВАДРАТ"

Формат А4